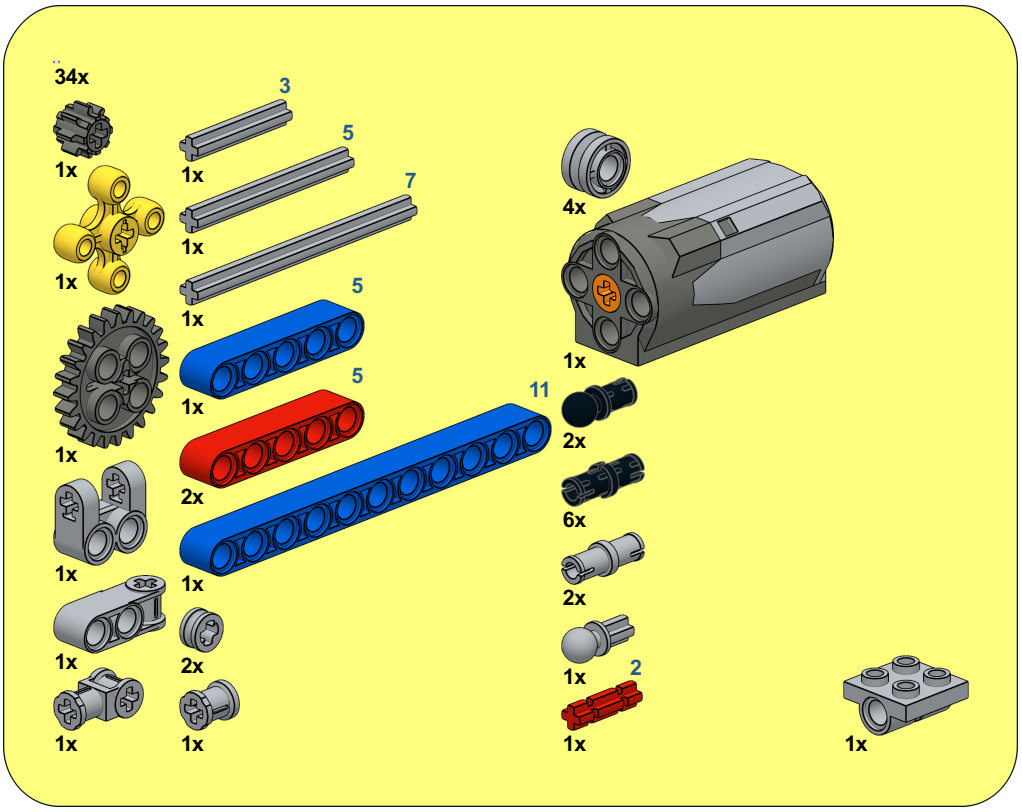
34x
1x
1x
1x
1x
1x
1x
1x
1x
3
1x
5
1x
7
1x
5
1x
5
2x
11
1x
2x
1x
4x
1x
2x
6x
2x
1x
2
1x
1x

1

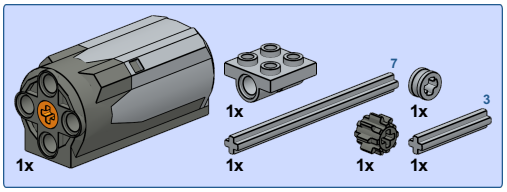

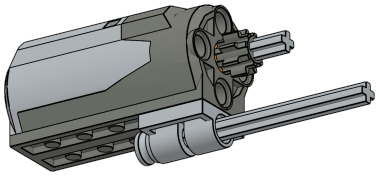

2

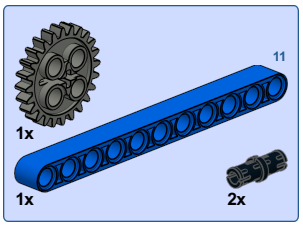

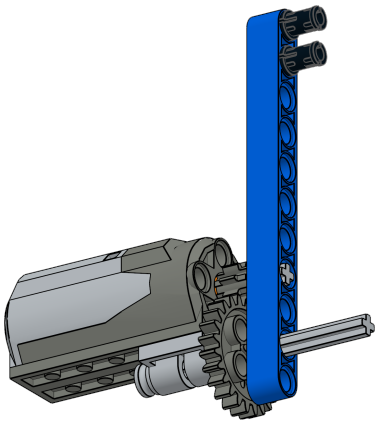

3

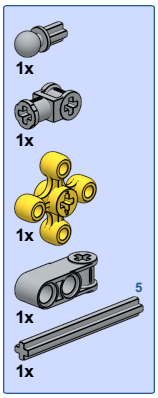

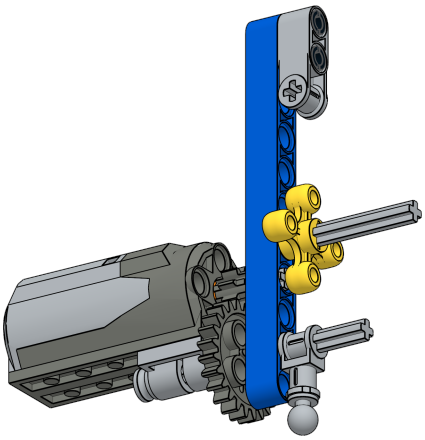

4

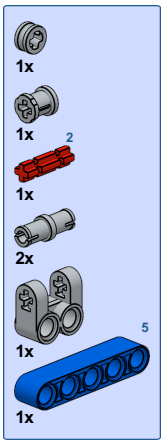

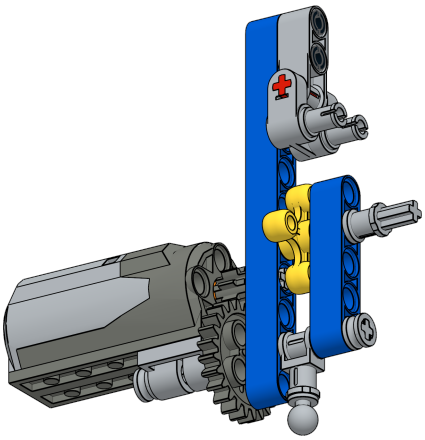

5

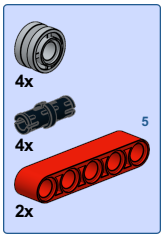

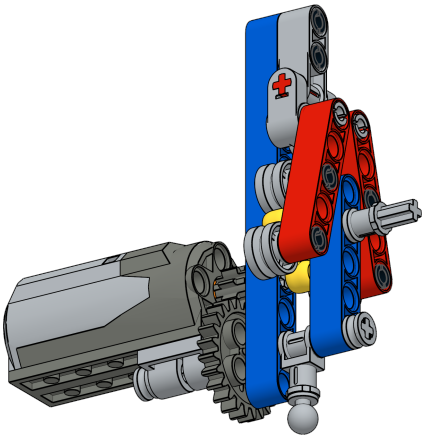
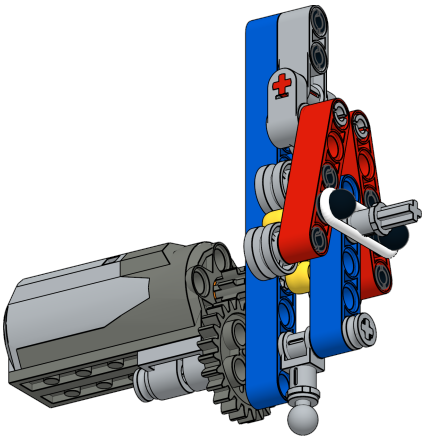
6